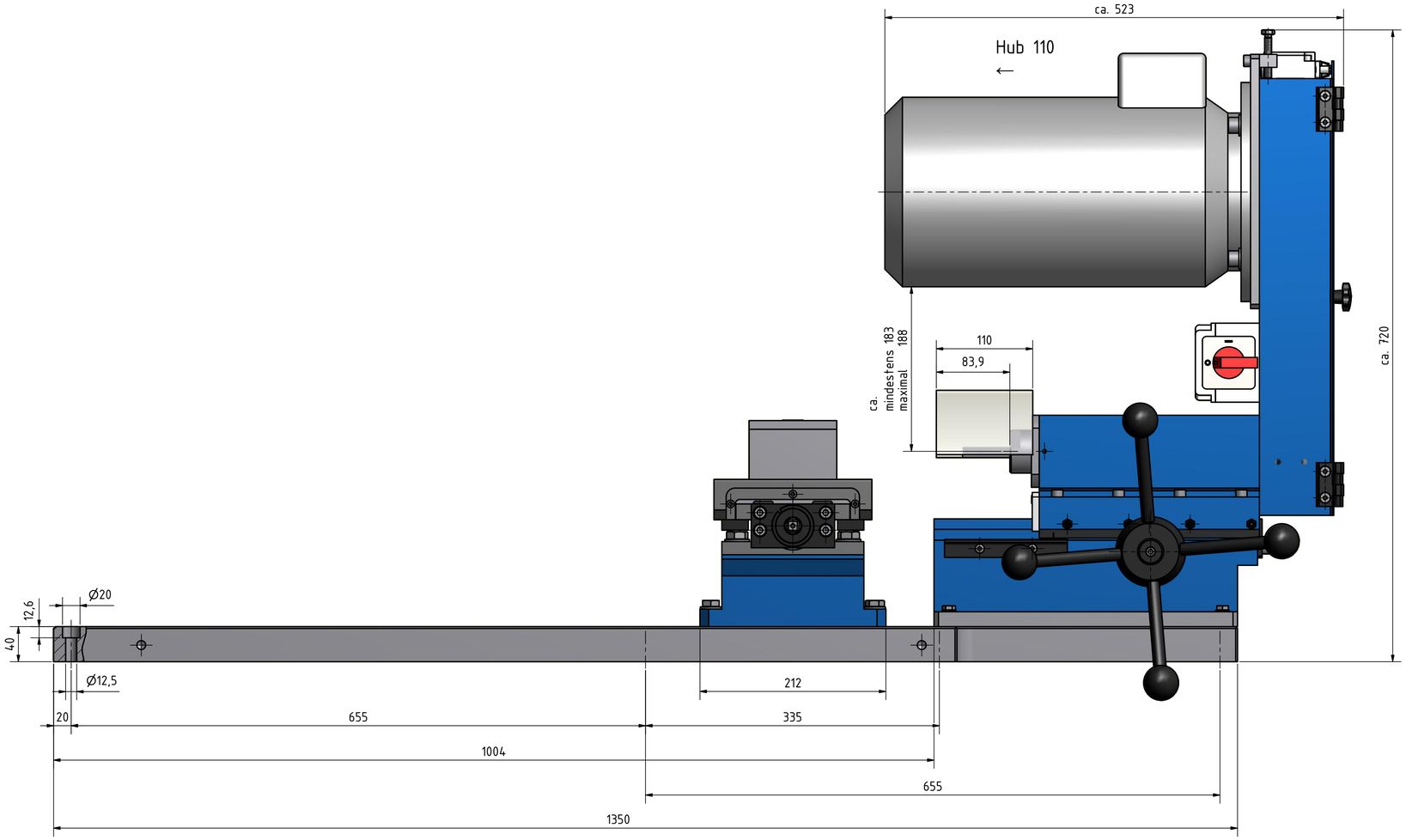

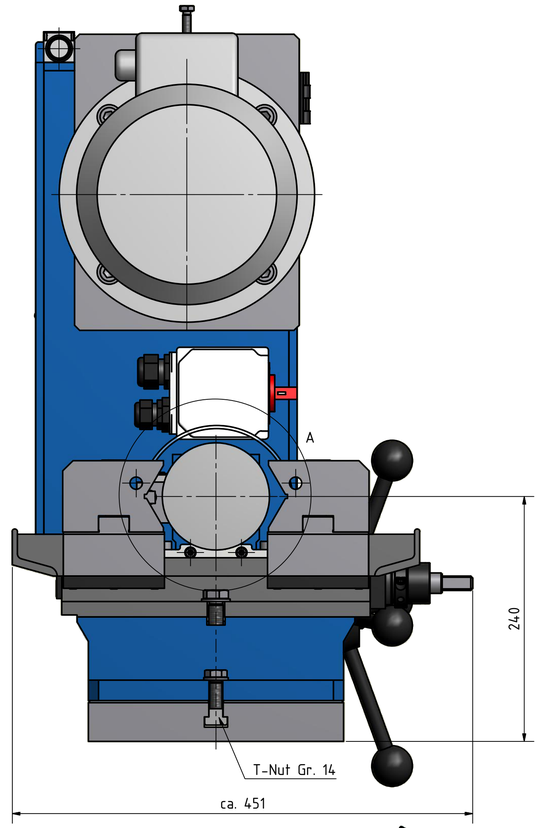

A (1: 2)

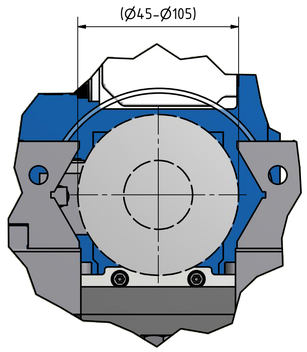

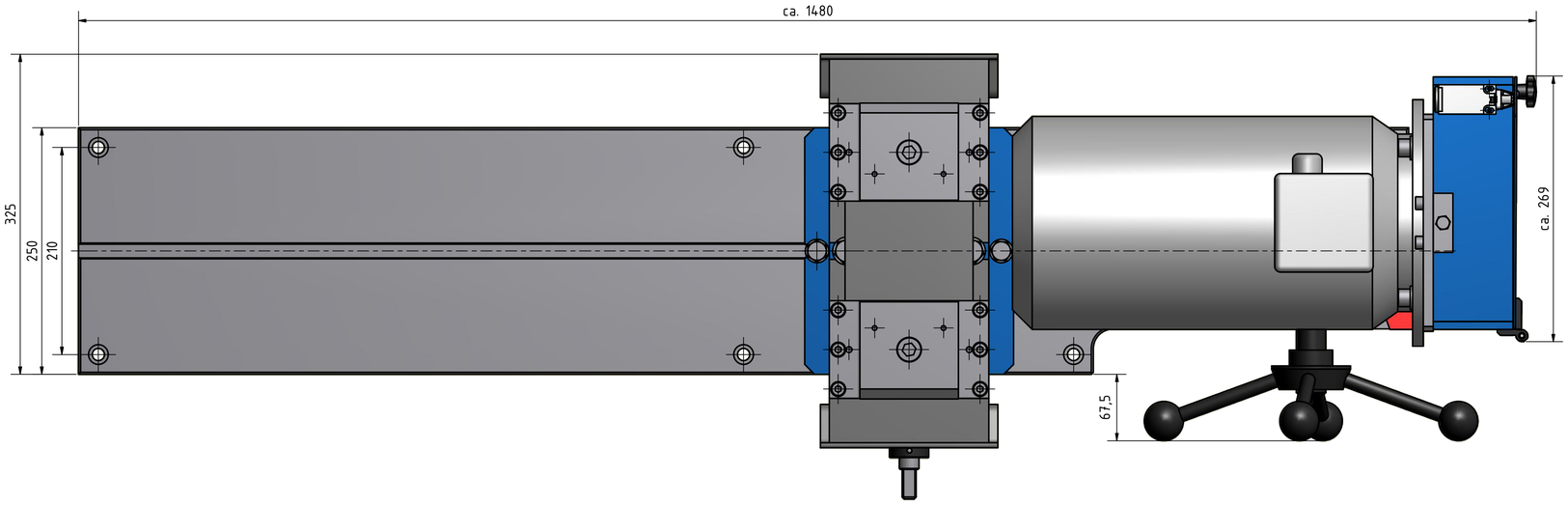

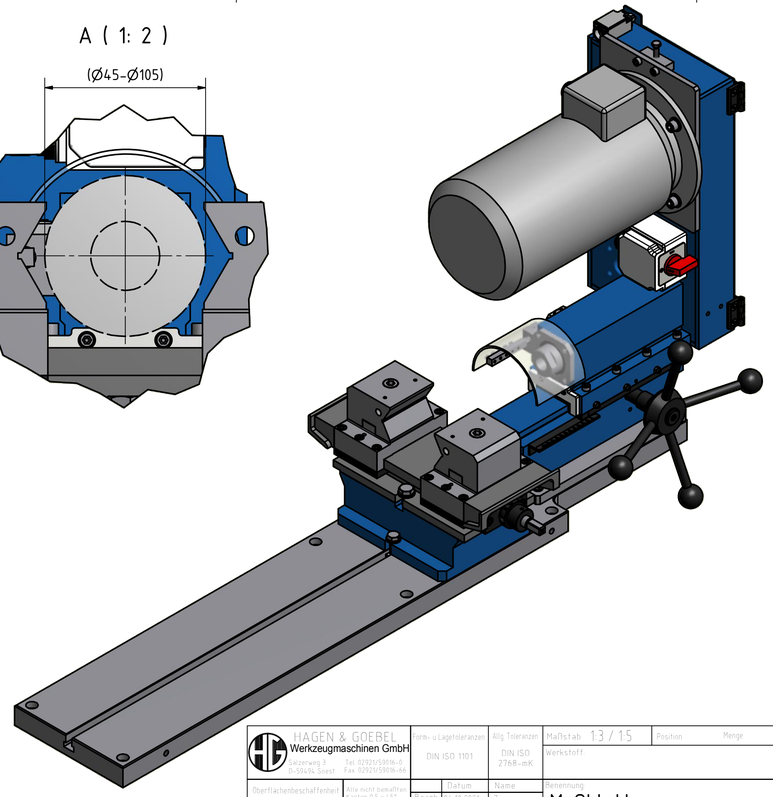

HAGEN & GOEBEL Werkzeugmaschinen GmbH, Falkerweg 3, D-59494 Soest; Tel 02921/59016-0, Fax 02921/59018-40	Form- u Lagetoleranzen DIN ISO 1101	Allg Toleranzen DIN ISO 2768-mK	Maßstab 13 / 15
Oberflächenbeschaffenheit DIN ISO 1302 Reihe 3	Alle nicht bemaßten Kanten 0,5 x 45° gebrochen		Werkstoff
	Datum	Name	Benennung Maßblatt UT-2
	gezeichnet 06.10.2021	Zeisler	
	geprüft		
	Norm		
	Kunde		Zeichnungs-Nr. 02-0660-M001-1
	Kom.		
	Dateiname		Für diese Zeichnung behalten wir uns alle Rechte vor