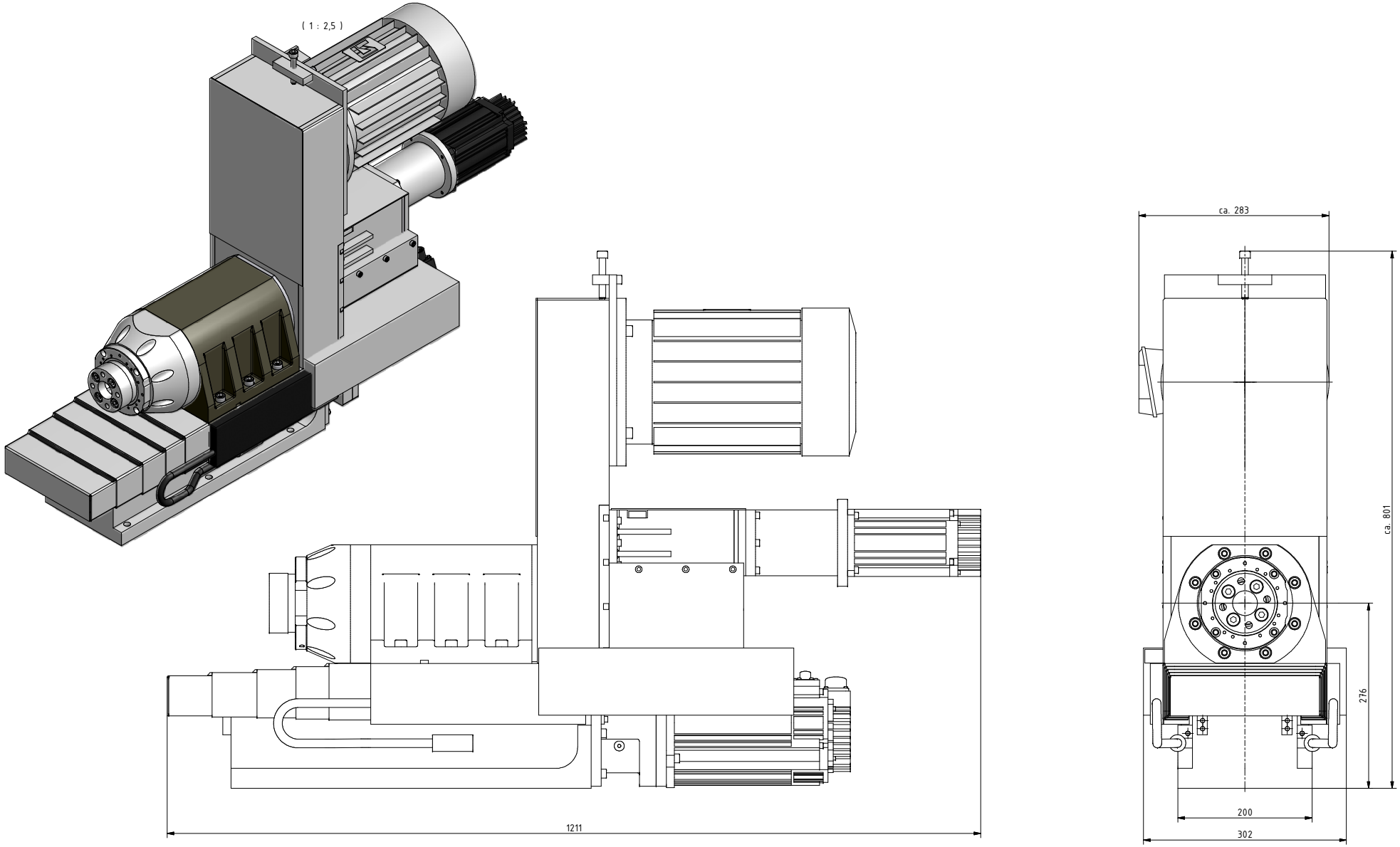

Änderungen vorbehalten

HAGEN & GOEBEL Werkzeugmaschinen GmbH	Form- u.Lagertoleranzen DIN ISO 1101	Allg.Toleranzen DIN ISO 2768-mK	Maßstab 12 / 12,5 Produkt Menge
Oberflächenbeschaffenheit DIN ISO 1302 Blatt 3	Datum 03.04.2008	Name F. Sangiorgi	Werkstoff
	Gegr.	Norm	Benennung H200breit-BF4b mit Planzug
	Kunde	Kos.	Zeichnungs-Nr. Blatt 1
	Schwarze Maßstab 1:2,5		